# N 50, GESCHIRRSPÜLER INTEGRIERBAR, 60 CM, GEBÜRSTETER STAHL
# S145ECS15E

## Geschirrspüler mit Energielabel A, dank unserer intelligenten Energiesparlösung ohne Kompromisse zu großartigen Ergebnissen.

- √ Flex 2 Korbsystem: flexible Geschirrkörbe, Rack Matic und Besteckschublade für einfaches Beladen.
- √ Open Dry: automatisches Öffnen der Türe während der Trockenphase für noch trockeneres Geschirr.
- √ Smart Start – Wählt automatisch die beste Startzeit basierend auf deinen Vorlieben.
- √ Chef 70°C: das Profi-Programm gegen hartnäckige Verschmutzungen.
- √ Programme Download: mehr Flexibilität durch zusätzliche Geschirrspülprogramme.

## Sonderzubehör

| | |
|---|---|
| Z7863X1 | Korbeinsatz f.Langstielgläser |
| Z7863X2 | Sockelverkleidung + Tür Niro |
| Z7863X8 | Kristallglas-Korb |
| Z7865X1EU | Netzkabel mit EU-Stecker 5m |
| Z786BH00 | Flaschenhalter grau |
| Z7870X0 | Spülhilfe-Set |
| Z7880X0 | Klappscharnier für hohe Korpusmaße |
| Z7710X0 | Schlauchverlängerung Zu- und Ablauf |
| Z780BI01 | Verblendungsleisten Edelstahl 81,5 cm |
| Z7860X3 | Verblendungssatz Hocheinbau 81,5cm Höhe |
| Z7863X0 | Besteckkorb |

## Ausstattung

### Technische Daten

Energieeffizienzklasse[1]: ..... A
Energieverbrauch des Eco 50°C Programm pro 100 Betriebszyklen[2]: ..... 54 kWh/100 Zyklen
Höchste Anzahl von Maßgedecken (EU 2017/1369): ..... 14
Wasserverbrauch in Litern im Eco 50°C Programm pro Betriebszyklus (EU 2017/1369)[3]: ..... 9.0 l
Programmdauer (EU 2017/1369)[4]: ..... 4:30 h
Geräuschwert: ..... 42 dB(A) re 1 pW
Geräusch-Effizienzklasse: ..... B
Bauform: ..... Einbau
Höhe der Arbeitsplatte: ..... 0 mm
Nischenmaße für Installation mm (HxBxT): ... 815-875 x 600 x 550 mm
Tiefe bei geöffneter Tür (90°): ..... 1150 mm
Höhenverstellbare Füße: ..... Ja - alle von vorne
Höhenverstellung max.: ..... 60 mm
Verstellbarer Sockel: ..... Horizontal und Vertikal
Nettogewicht: ..... 36.6 kg
Bruttogewicht: ..... 38.5 kg
Anschlusswert: ..... 2400 W
Absicherung: ..... 10 A
Spannung: ..... 220-240 V
Frequenz: ..... 50; 60 Hz
Max. mögliche Wasserhärte: ..... 50°DH
Länge Anschlusskabel: ..... 175 cm
Steckerart: ..... Schuko-/Gardy.m.Erdung
Länge Zulaufschlauch: ..... 165 cm
Länge Ablaufschlauch: ..... 190 cm
EAN-Nummer: ..... 4242004285335
Gerätetyp: ..... Teilintegriert

4 242004 285335

1 Auf einer Energieeffizienzklassen-Skala von A bis G
2 Energieverbrauch kWh/100 Betriebszyklen (im Programm Eco 50 °C)
3 im Programm Eco 50 °C
4 Programmdauer im Programm Eco 50 °C

# N 50, GESCHIRRSPÜLER INTEGRIERBAR, 60 CM, GEBÜRSTETER STAHL
# S145ECS15E

## Ausstattung

### Leistung und Verbrauch
- Energieeffizienzklasse[1]: A
- Energie[2] / Wasser[3]: 54 kWh / 9 Liter
- Fassungsvermögen: 14 Maßgedecke
- Programmdauer[4]: 4:30 (h:min)
- Geräusch: 42 dB(A) re 1 pW
- Geräusch-Effizienzklasse: B

### Programme und Optionen
- 6 Programme: Eco 50 °C, Auto 45-65 °C, Chef 70 °C, Classic 60 °C, Glas 40 °C, Favourite
- Vorspülen
- 4 Sonderfunktionen: Fernstart, Extra Shine, Power Zone, Extra Speed
- EasyClean
- Add-On Funktion über die Home Connect App: HygienePlus, Silence on Demand

### Spültechnik und Sensorik
- Open Dry (autom. Türöffnung) mit Wärmetauscher
- Aquasensor
- Dosier Assistent
- Efficient Silent Drive
- Reiniger-Automatik
- Selbstreinigendes Sieb mit 3-fach Wellen-Filtersystem
- Innenbehälter/ Boden: Edelstahl/Edelstahl

### Korbsysteme
- Flex 2 Korbsystem mit farbigen verstellbaren Elementen
- Flex Schublade
- Höhenverstellbarer Oberkorb mit RackMatic® (3-stufig)
- Leichtlaufrollen im Oberkorb
- Komfortrollen im Unterkorb
- farbige Anti-Rutsch-Beschichtung im Oberkorb
- Korbstopper (Rack Stopper) gegen ein Überrollen des Unterkorbes
- Klappbare Tellerhaltereihen im Oberkorb (6x)
- Klappbare Tellerhaltereihen im Unterkorb (6x)
- Tassenablage im Oberkorb (2-teilig)
- Tassenablage im Unterkorb (2-teilig)
- Antirutschsicherung weinrot für Gläser im Oberkorb
- Gläseranlagebügel im Unterkorb

### Anzeige und Bedienung
- Bedienblende mit Klartext (englisch)
- Home Connect-fähig über WLAN
- Restzeitanzeige in Minuten
- Startzeitvorwahl 1-24 Stunden

### Technische Informationen und Zubehör
- Aqua Stop: eine Neff Garantie bei Wasserschäden - ein Geräteleben lang*
- Tastensperre
- Integrierter Glasschutz
- Salzeinfüllhilfe (Trichter)
- Inkl. Dampfschutz für die Arbeitsplatte
- Gerätemaße (H x B x T): 81.5 cm x 59.8 cm x 57.3 cm

[1] auf einer Energieeffizienzklassen-Skala von A bis G

[2] Energieverbrauch kWh/100 Betriebszyklen (im Programm Eco 50 °C)

[3] Wasserverbrauch in Liter pro Betriebsszyklus (im Programm Eco 50 °C)

[4] Programmdauer im Programm Eco 50 °C

* Garantiebedingungen finden Sie unter https://www.neff-home.com/de/service/neff-garantien/herstellergarantie

N 50, GESCHIRRSPÜLER INTEGRIERBAR, 60 CM,
GEBÜRSTETER STAHL
S145ECS15E
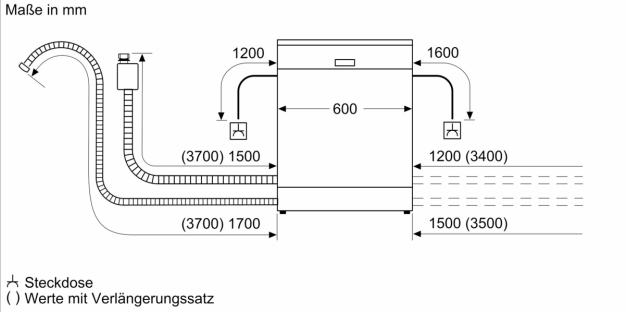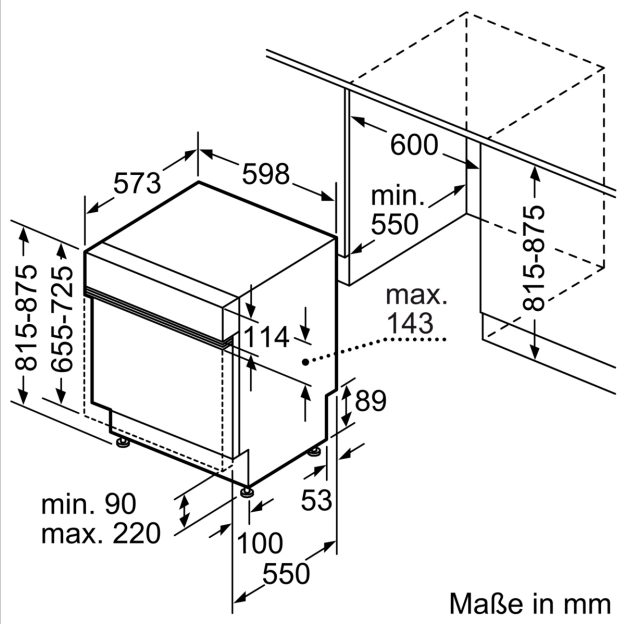
## Maßzeichnungen